ECOTOYS www.ecotoys.eu

Kuchnia Chef'a

model: TK038

ELEMENTY METALOWE

A. Wkręt Ø 4 x 30 mm - 22 szt.

B. Kołek - 2 szt.

C. Śruba Ø 4 x 8 mm - 32 szt.

D. Śruba Ø 4 x 18 mm 18 szt.

E. Śruba Ø 3 x 8 mm - 28 szt.

F. Zawias - 8 szt.

G. 5 szt.

H. 5 szt.

I. Rączka - 5 szt.

J. 4 szt.

K. Zawias II - 2 szt.

L. Śruba Ø 3 x 16 mm - 6 szt.

M. Śruba Ø 4 x 25 mm - 18 szt.

N. Śruba Ø 4 x 10 mm - 8 szt.

O. Hak - 4 szt.

Do montażu potrzebny również (nie załączony):

śrubokręt

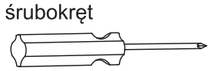

LISTA CZĘŚCI

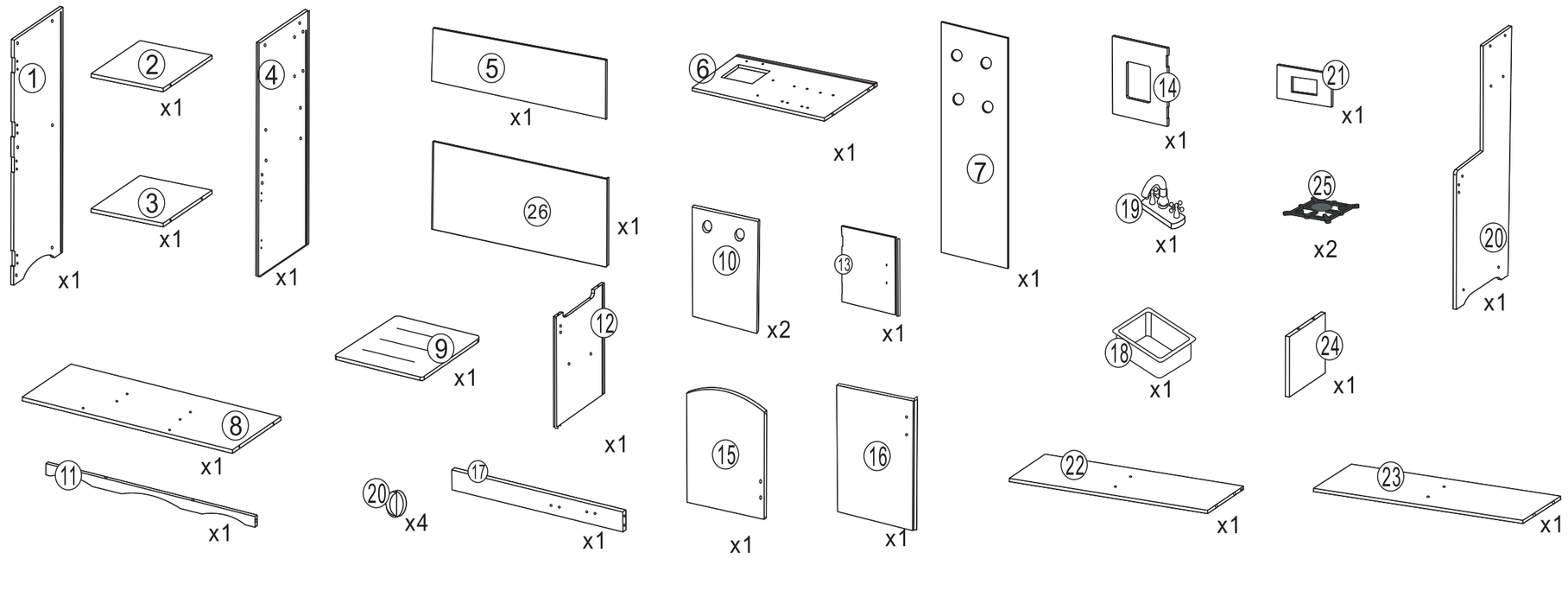

INSTRUKCJA MONTAŻU

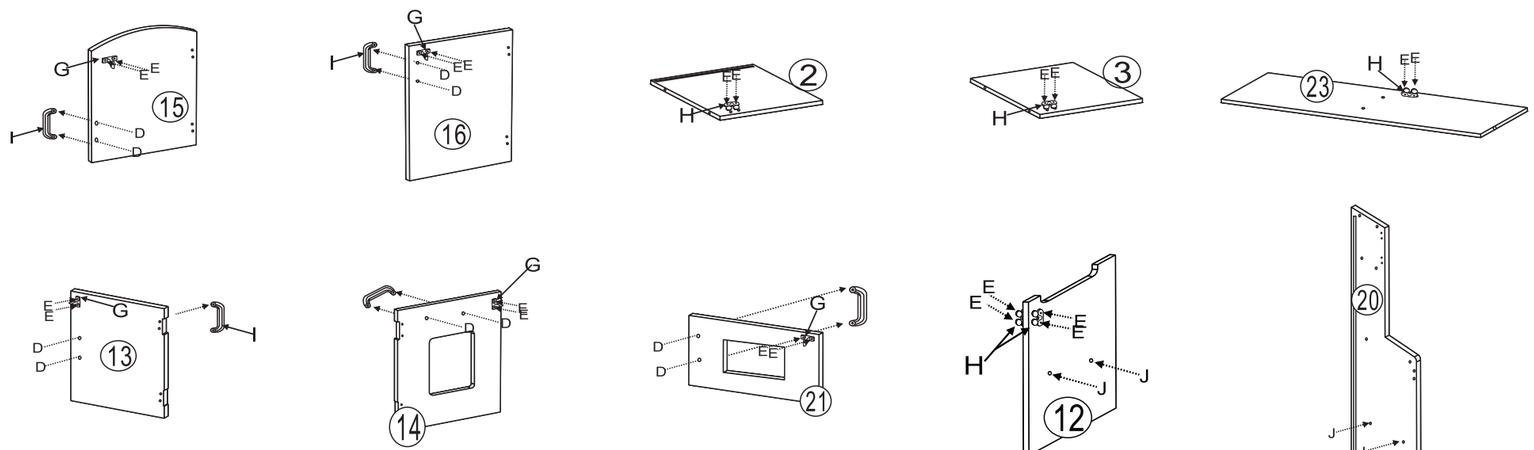

Wyprodukowano w ChRL
Made in PRC

IMPORTER:
FunMarket Krystian Ślebioda
Pucka 19/1
60-454 Poznań
email: info@ecotoys.eu

GWARANCJA:

Wszystkie produkty marki ECOTOYS objęte są 24 miesięczną gwarancją, liczoną od daty sprzedaży.

Wady lub uszkodzenia produktu ujawnione w okresie gwarancji będą bezpłatnie usuwane w ciągu 14 dni roboczych od daty dostarczenia sprzętu do punktu sprzedaży. Uszkodzony sprzęt nabywca dostarcza do punktu sprzedaży na własny koszt. W przypadku jakichkolwiek problemów skontaktuj się ze sprzedawcą.

Gwarancja nie są objęte uszkodzenia produktu powstałe w wyniku:

- niewłaściwego użytkowania, przechowywania lub konserwacji
- dokonania samodzielnych napraw, przeróbek produktu lub jego części.

297X420MM,80G,第1页单面印，2页和3页正反印刷

2

D x 4

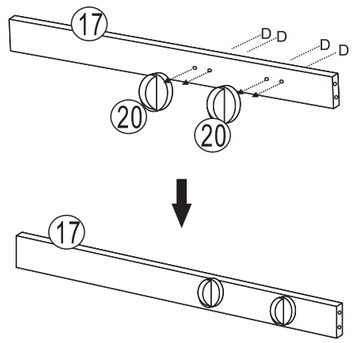

3

M x 2

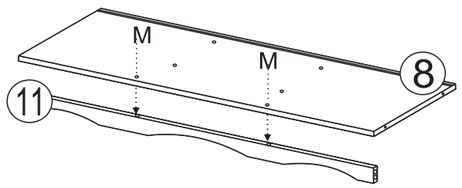

4

A x 4

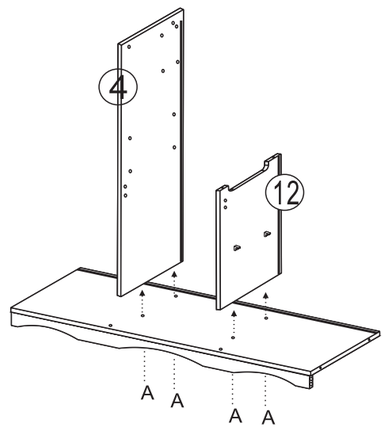

5

A x 6

B x 1

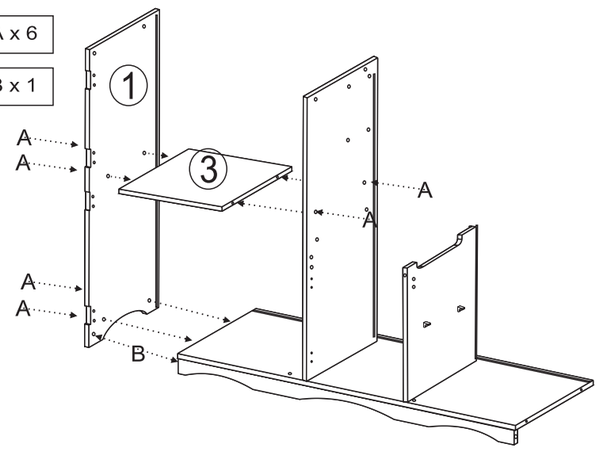

6

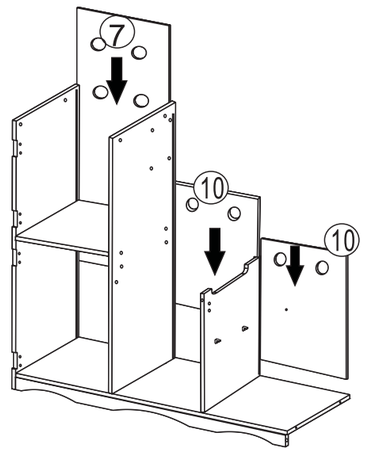

7

N x 8

L x 2

D x 4

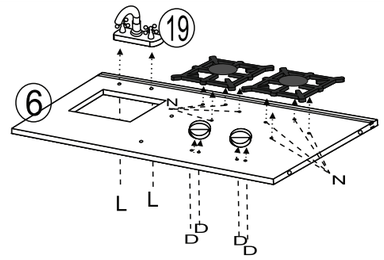

8

A x 2

M x 2

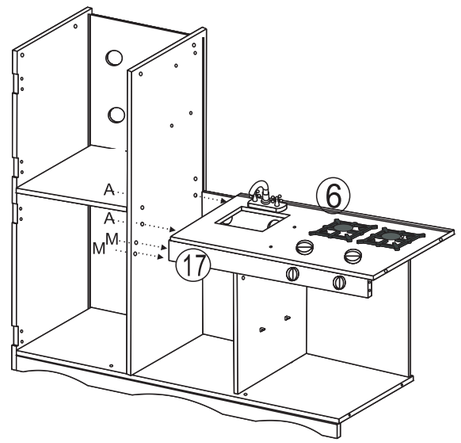

9

M x 4

L x 4

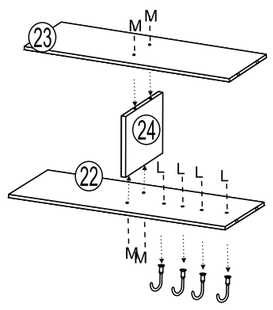

10

A x 2

M x 4

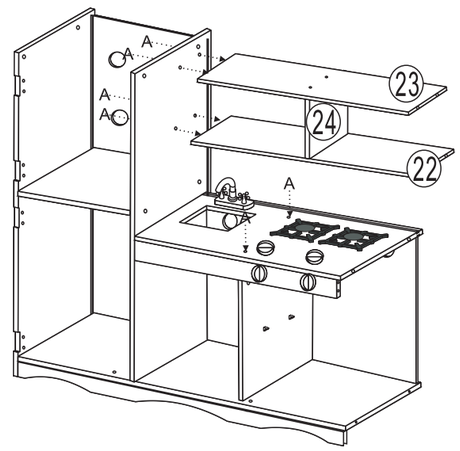

11

A x 4

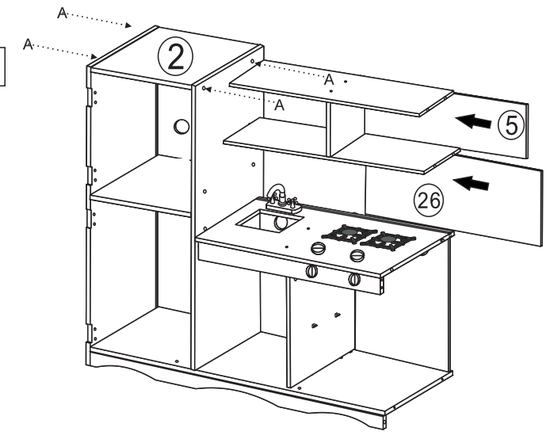

12

A x 4

B x 1

M x 6

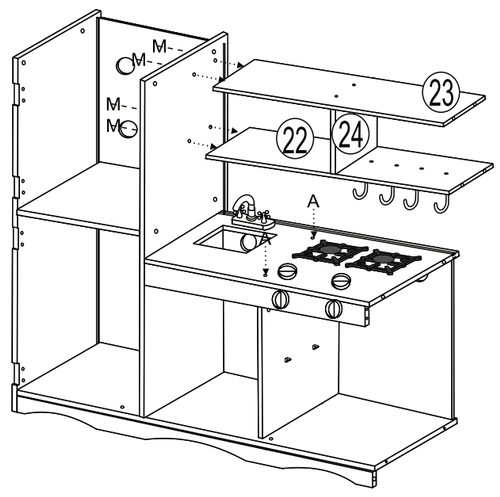

13

C x 32
F x 8
K x 2
E x 8

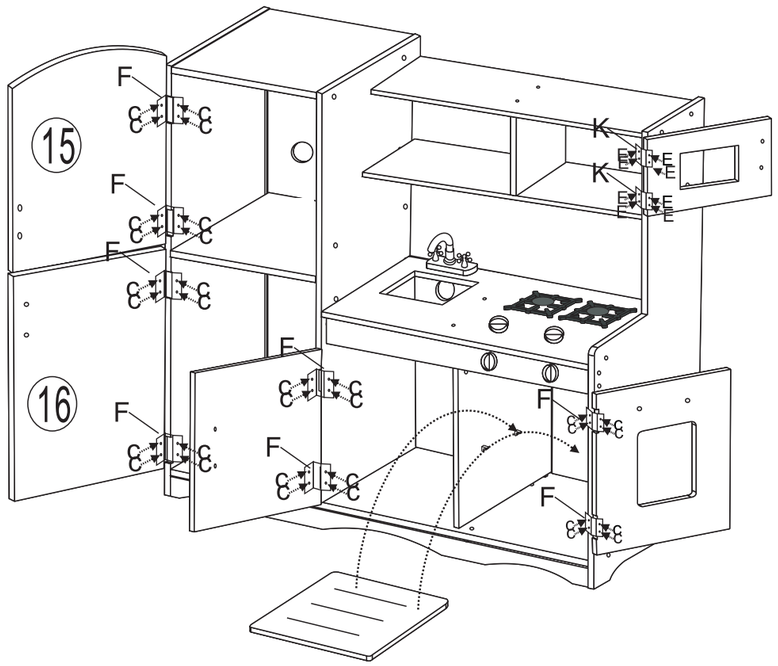

14

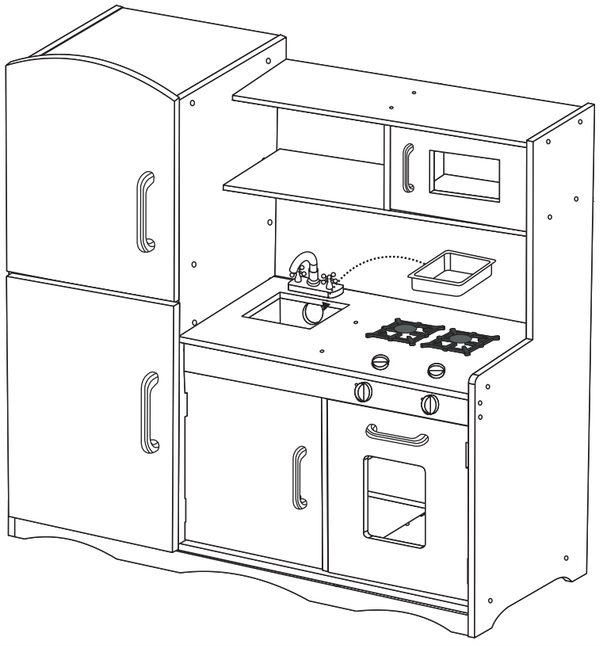

15

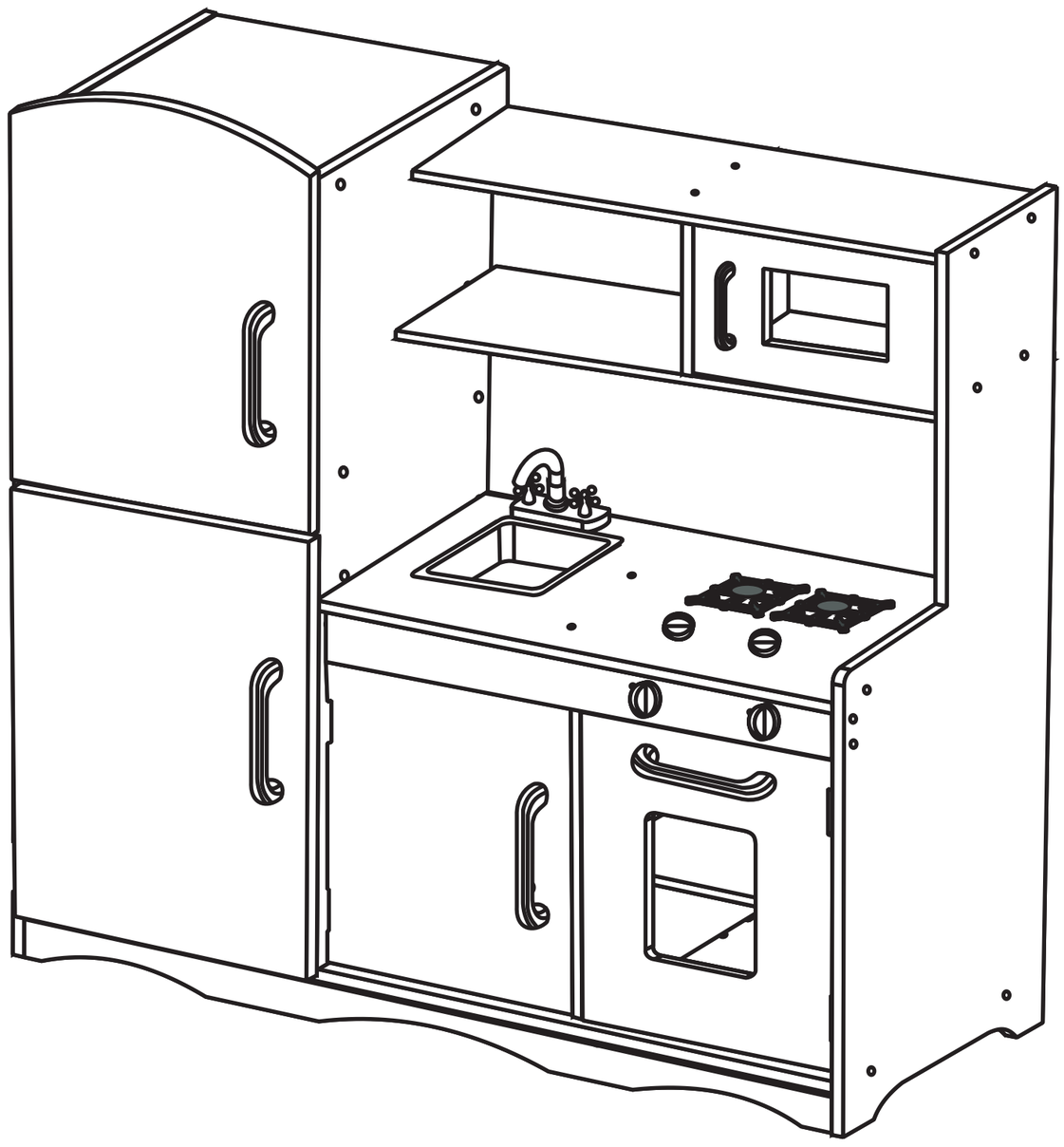

OSTRZEŻENIE!
Produkt nieodpowiedni dla dzieci w wieku poniżej 3 lat ze względu na małe części.
ISTNIEJE ZAGROŻENIE ZADŁAWIENIEM!
Sprzęt zawiera małe wkręty z ostrymi zakończeniami.
Nie powinien być używany przez dzieci do wspinania się lub wsuwania.

OSTRZEŻENIE!
Montaż możliwy tylko przez osoby dorosłe.
Należy regularnie sprawdzać dokręcenie śrub.
Czyścić wilgotną szmatką.
Zachować instrukcję dla przyszłego użytku.

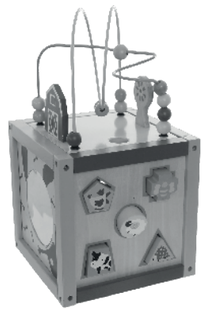

ECOTOYS
MODERN WOOD
www.ecotoys.eu