GoodHome
HOME&OFFICE

YLT-0603

Wieszak na ubrania

Lista części:

① 3 szt.

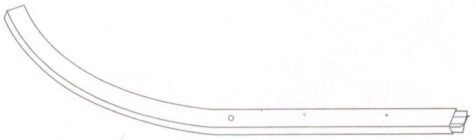

② 3 szt.

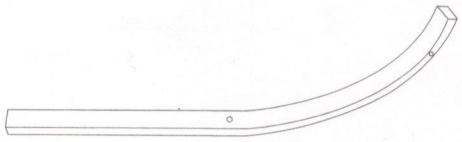

③ 1 szt.

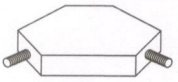

④ 1 szt.

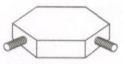

⑤ 9 szt.

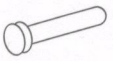

⑥ 3 szt.

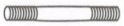

⑦ 3 szt.

⑧ 3 szt.

⑨ 1 szt.

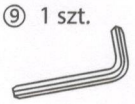

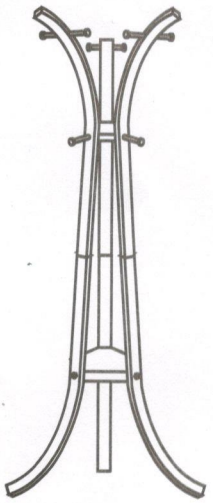

Instrukcja montażu:

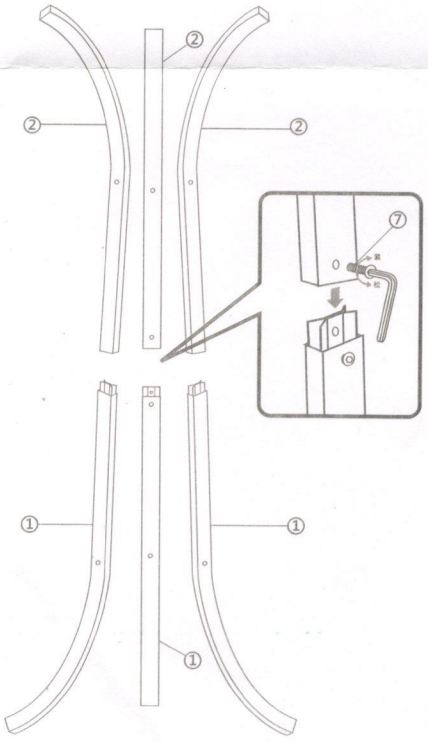

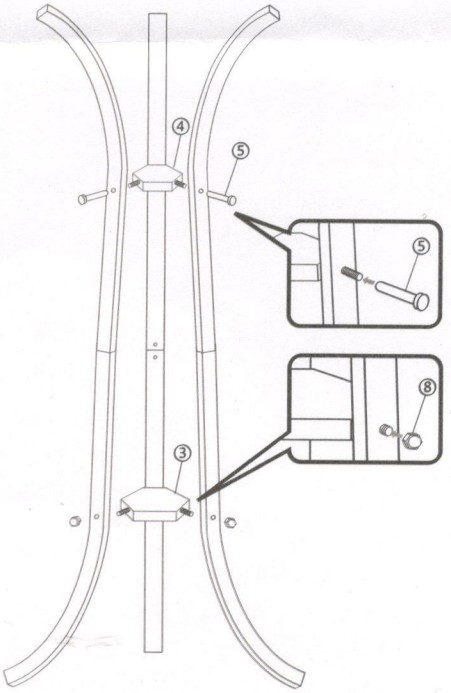

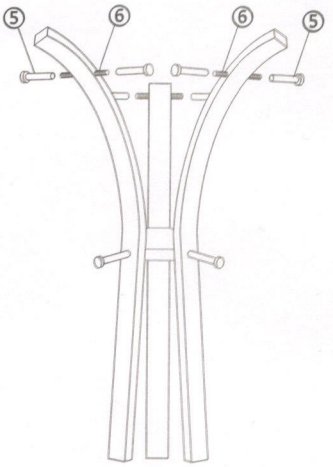

Wskazówki dotyczące bezpieczeństwa

- Należy zachować ostrożność na potencjalnie ostre krawędzie przy montażu
- Należy zabezpieczyć wszystkie końce plastikowymi zaślepkami
- Upewnij się, że wszystkie części są mocno zmontowane.
- Upewnij się, że mebel stoi równo na płaskiej powierzchni.
- Zachowaj równowagę umieszczając ubrania po równo ze wszystkich stron.
- Trzymaj stojak z dala od jakichkolwiek źródeł ognia.
- Czyść stojak lekko zwilżoną ściereczką i łagodnym detergentem. Nie używaj agresywnych chemikaliów ani materiałów ściernych.
- Złóż stojak i przechowuj go w suchym miejscu, gdy nie jest używany.

MULTISTORE.PL

Importer: FunMarket Krystian Ślebioda,
ul. Pucka 19/1, 60-454 Poznań.

Produkt objęty 24 miesięczną gwarancją